FR

MECALAC

MCL SÉRIE

MCL

SÉRIE MECALAC

COMPACITÉ

POLYVALENCE

PERFORMANCE

Switch to MULTIFONCTIONNALITÉ

CHARGEUSES MECALAC MULTIFONCTIONS

La nouvelle gamme Mecalac MCL comprend 6 modèles, de 1,8 t (3,968 lbs) à 3,1 t (6,834 lbs) :

- 4 modèles à flèche longue, adaptés aux besoins du segment agricole.
- 2 modèles à flèche courte, particulièrement adaptés aux besoins du segment de la construction.

Toutes les machines sont disponibles en 3 versions : canopy, canopy escamotable ou cabine.

MCL2

MCL4

MCL4+

MCL6

MCL6+ *Bras court*

MCL8

Bras court

MCL SÉRIE

COMPACITÉ POLYVALENCE

- **A** Moteur turbo diesel puissant et fiable d'une puissance allant jusqu'à 36 kW, conforme aux normes d'émissions Stage V
- **B** Transmission hydrostatique à 4 roues motrices avec moteurs - roue (MCL2) ou boîte de vitesses et arbre de transmission (MCL4-MCL6-MCL8)
- **C** Le châssis articulé et oscillant assure une excellente maniabilité et des capacités tout-terrain
- **D** Système hydraulique de travail offrant un débit allant jusqu'à 30 l/min (MCL2-MCL4) ou jusqu'à 50 l/min (MCL6-MCL8) pour un rendement optimal des performances des accessoires
- **E** Deux versions de bras pour répondre aux besoins particuliers des différentes applications :
  - Un bras long offrant une hauteur de déversement accrue
  - Un bras court offrant une charge de basculement accrue
- Télématique MyMecalac en option pour maximiser l'utilisation de vos machines grâce à des données machine optimisées et accessibles, des temps d'arrêt réduits et une meilleure gestion de la flotte
- **F** Toutes les machines sont livrées avec une version canopy confortable et large, une version cabine est également disponible
- **G** La climatisation est disponible en option pour les MCL6-MCL8 afin d'offrir un meilleur confort thermique
- **H** Confort de déplacement maximal grâce à l'articulation
- **I** Le toit et la cabine sont montés sur 4 silentblocs afin de réduire les vibrations et le bruit pour un confort maximal du conducteur et un niveau sonore minimal
- **J** Une vaste gamme d'attaches rapides pour différents systèmes de fixation

FACILITÉ D'UTILISATION PERFORMANCE

K	Accès facile et sûr des deux côtés grâce aux marches et aux mains courantes à haute visibilité et autonettoyantes
L	Protection arrière grâce au contrepoids en fonte
M	Marche basse et parfaitement alignée à la porte pour entrer et sortir de la machine confortablement et en toute sécurité
N	Accès facile à toutes les pièces liées à l'entretien quotidien
O	1 feu de travail LED standard sur le bras (ou 2 feux LED en option). Jusqu'à 2 feux de travail à LED en option à l'avant et à l'arrière sur le toit / la cabine

MCL SÉRIE

ENVIRONNEMENT OPÉRATEUR

Espace et confort

MCL5

HANSA FLEX
MeCALAC
MeCALAC

CONFORT ET COMMODITÉ

VRAIMENT MULTIFONCTIONNELLE

CONTRÔLE INÉGALÉ SUR TOUTES LES TÂCHES

Nos chargeuses multifonctions MCL sont conçues pour l'excellence et proposent un large choix de caractéristiques opérationnelles dont beaucoup sont de série. Découvrez la facilité d'utilisation de notre console latérale moderne et ergonomique, intelligemment conçue pour garder toutes les commandes à portée de main.

UN RÉEL CONFORT

Un équipement compact ne se traduit pas forcément par une cabine étroite ! Asseyez-vous dans l'une des cabines les plus spacieuses du marché avec deux vraies portes, offrant plus de place pour les jambes et de nombreuse options de rangement. Appréciez les déplacements sur terrains accidentés grâce à la suspension de la cabine par 4 silentblocs. Bénéficiez de la nouvelle isolation phonique et thermique ainsi que de l'excellente visibilité à 360°.

FONCTIONS		
1	**Joystick ergonomique multifonctions**	Comprend le contrôle de la transmission : Marche Avant/Neutre/Arrière, la molette pour le contrôle des fonctions proportionnelles auxiliaires, la sélection des vitesses, le blocage du différentiel, le contrôle de l'alimentation auxiliaire permanente, l'activation de la position flottante du bras, etc.
2	**Limiteur de vitesse et accélérateur manuel**	Pour faire fonctionner les accessoires hydrauliques à la bonne vitesse d'avancement, indépendamment du régime moteur
3	**Verrouillage des fonctions hydrauliques du bras**	Pour les accessoires complexes comme les équipements de neige, une ligne additionnelle hydraulique est disponible en option à l'avant comme à l'arrière
4	**Commande auxiliaire électrique avant et arrière**	Sélection de la fonction hydraulique auxiliaire : première ligne hydraulique, seconde ligne hydraulique (optionnelle), arrière machine (optionnelle)
5	**Prise allume cigare**	Pour l'alimentation des unités de contrôle des accessoires
6	**Prise USB**	Pour le rechargement du téléphone
7	**Accoudoir ajustable**	Inclinable et réglable en hauteur
Porte gobelet et tablette de rangement verrouillable intégrés, et bien d'autres fonctions...		

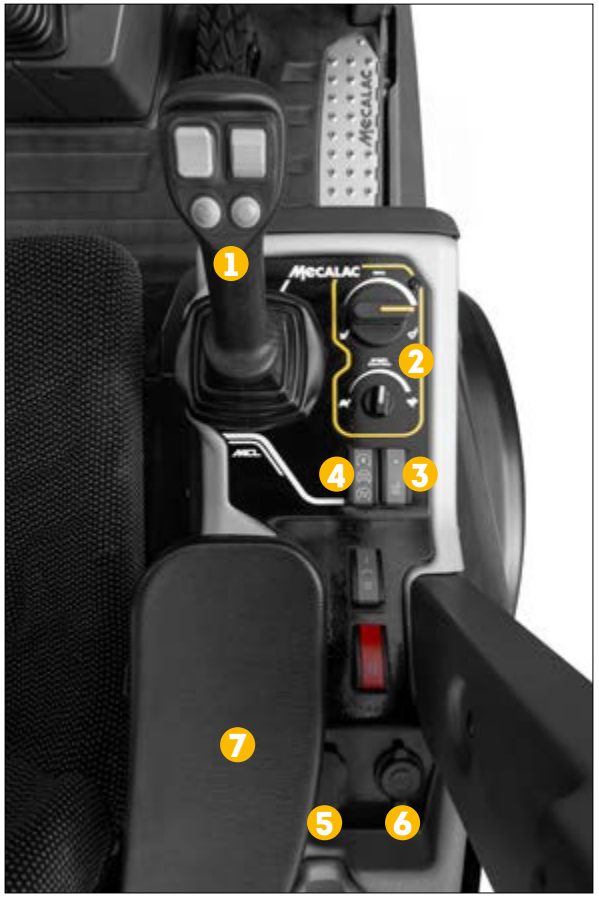

POIDS PLUME, HAUTES PERFORMANCES

CARACTÉRISTIQUES

ACCÉLÉRATEUR MANUEL (M-DRIVE)

Le M-Drive rend possible le contrôle de la vitesse moteur indépendamment de la vitesse de déplacement et permet ainsi l'adaptation parfaite de la puissance et du débit hydraulique aux conditions du chantier. Lorsqu'il est activé, la priorité est donnée au système auxiliaire contrôlant l'outil qui peut ainsi être utilisé à faible vitesse et performances élevées. Il transforme alors la machine en un véritable porte-outil.

LIMITEUR DE VITESSE (SPEED-CONTROL)

Avec le bouton d'activation du limiteur de vitesse, vous pouvez définir graduellement la vitesse maximale de déplacement dont vous avez besoin de 1 à la vitesse maximale.

POSITION FLOTTANTE DU BRAS (ANTI-TANGAGE) ET DU GODET

Le système de position flottante du bras fournit une suspension au bras de la chargeuse, amortissant l'impact d'un sol irrégulier pour un confort et une stabilité améliorés lors des déplacements. Il élimine également le risque de déversement de matériaux et limite l'usure de la machine. La fonction de position flottante du godet permet à ce dernier de bouger librement au sol sans que l'opérateur n'ait à contrôler son orientation. Quand cette fonction est activée, elle permet au godet de suivre les irrégularités de la route ce qui est particulièrement utile lors des opérations de nivelage ou réglage par exemple.

CONTRE POIDS ADDITIONNELS

Mecalac a également développé de nouveaux contrepoids pour améliorer la charge utile et la charge de basculement et rendre les MCL4, MCL4+, MCL6 et MCL6+ encore plus efficaces. Ces contrepoids de 150 kg (330.7 lbs) pour la version cabine et 150 kg + 87 kg (330.7 lbs + 191.8 lbs) pour la version canopy sont fixés sur le dessous de la machine avec 4 à 6 écrous et placés astucieusement pour conserver la facilité de maintenance. Le rétrofit est par ailleurs possible.

BRAS COURT

Le bras court a été conçu pour les industries ayant besoin de transporter des charges lourdes ou des matériaux denses comme les marchands de matériaux, ou les entreprises de construction. Le bras court procure une capacité de levage supplémentaire et permet à la machine de porter jusqu'à 2170 kg (4,784 lbs) selon sa configuration.

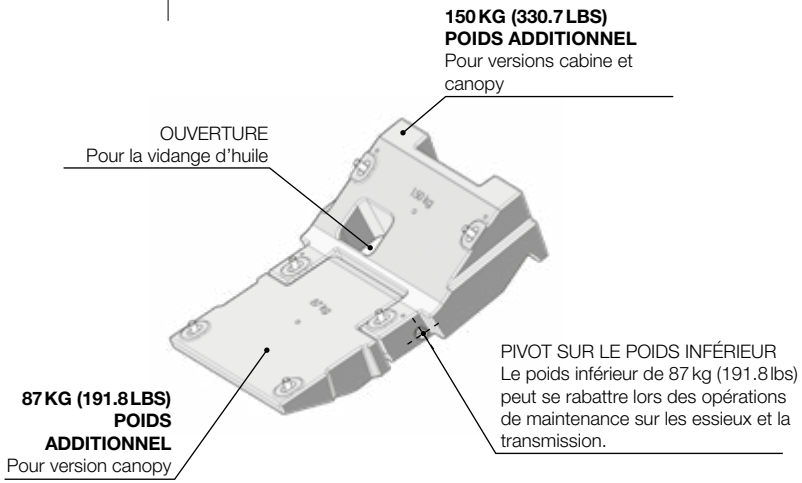

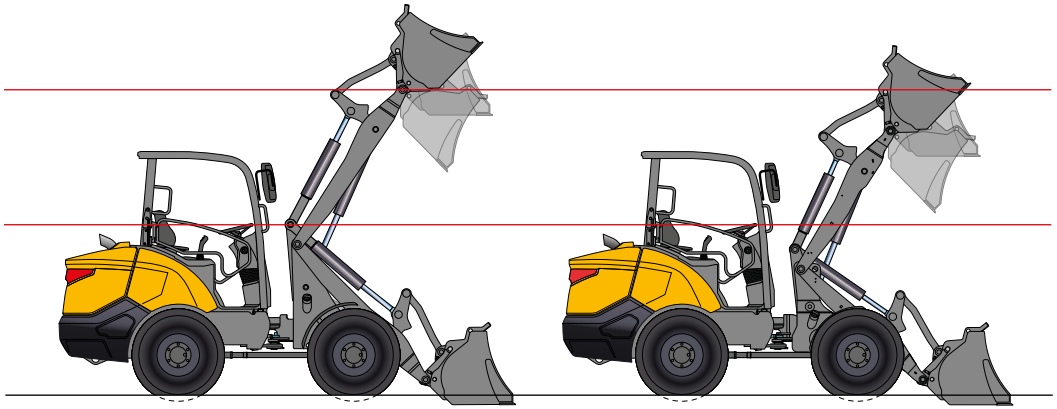

MCL SÉRIE

SECTEURS

Toujours la bonne solution pour votre industrie.

MCL 3
MECALAC

MECALAC

POLYVALENCE

AGRICULTURE

HAUTEMENT ADPTABLE

Grâce à son gabarit bien pensé et à sa compacité, la chargeuse Mecalac MCL peut opérer efficacement dans n'importe quel espace restreint. Ses performance hydrauliques lui permettent de travailler avec des outils à haute valeur ajoutée pour le secteur agricole et sa polyvalence lui confère une forte rentabilité.

Son bras long sera votre meilleur allié pour les travaux agricoles. Vous bénéficierez d'une plus grande portée et pourrez gérer vos matériaux de manière efficace, où vous le souhaitez ; l'empilage du foin et la manutention du fourrage seront facilités.
Des outils de travail spéciaux sont disponibles comme le godet grappin, idéal pour le nettoyage des étables.

MECALAC

POLYVALENCE

AUTRES SECTEURS

Construction : Le bras court est particulièrement adapté pour la manutention de matériaux denses et permettra de lever des charges lourdes. La cinématique vous permettra de manipuler les fourches en toute sécurité tandis que le godet grande capacité déplacera de grands volumes à chaque passage.

Paysagisme : La cinématique du bras vous permettra de transporter aisément des objets complexes comme les arbres, tandis que le godet large aidera à niveler le sol de manière efficace. Le système hydraulique performant rend possible l'utilisation d'accessoires exigeants comme par exemple un broyeur.

Municipalités : Notre large gamme d'accessoires vous aidera à transformer votre machine en un puissant porte-outil. Grâce à ses performances hydrauliques, vous serez capable de nettoyer les routes avec une balayeuse, faucher le bord des routes de manière précise avec le broyeur, déneiger les routes avec une lame à neige. Et bien plus encore…

Travaux d'enrobés : Utilisez le godet standard ou le godet hydraulique multifonctions pour transporter l'enrobé, l'épandre de manière régulière, niveler les sols et nettoyer les routes. .

Gestion des matériaux : Vous trouverez certainement le godet qu'il vous faut dans notre large gamme d'accessoires pour transporter toutes sortes de matériaux de différentes densités.

PERFORMANCE, RENTABILITÉ, LONGÉVITÉ

DÉCOUVREZ NOS SERVICES

MECALAC PREMIUM LUBRICANTS

Des lubrifiants Premium pour tirer le meilleur de vos engins :

- Durée de vie des équipements prolongée
- Garantie et intervalles de vidange étendus
- Efficacité par tous les temps

MY MECALAC CONNECTED SERVICES

Pour optimiser l'utilisation de ses machines, MECALAC propose son offre de services télématiques :

- Gestion de flotte à distance
- Accès à toutes les données d'utilisation des machines
- Temps d'immobilisation des machines limité grâce à la maintenance préventive

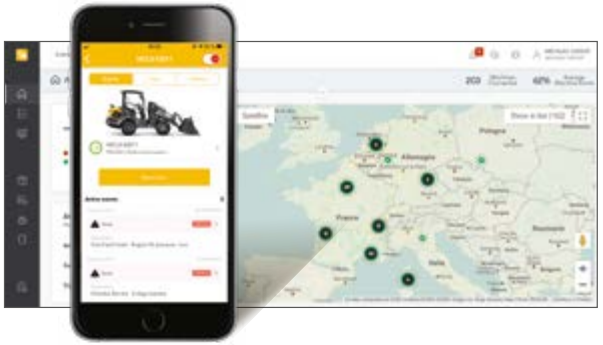

MECALAC GENUINE PARTS

Seules les pièces d'origine MECALAC vous assurent une durée de vie optimale et des performances maximales :

- Pièces certifiées d'origine
- Kits d'entretien
- Garantie étendue

FORMATIONS MECALAC

Exploitez pleinement toutes les possibilités de vos engins Mecalac :

- Utilisation performante
- Encadrement individualisé
- Pratique intensive

MECALAC FINANCIAL SOLUTIONS

Une gamme complète de produits financiers et de services associés répondant à vos besoins spécifiques :

- Achat de matériel
- Location de matériel
- Taux compétitifs

EXTENSIONS DE GARANTIE

Nos solutions s'adaptent à vos besoins afin de maximiser la durée de vie de vos engins :

- Contrats à la carte
- Tranquillité d'esprit
- Dépenses maîtrisées

La liste des services proposés peut varier selon les pays. Pour de plus amples informations, veuillez consulter votre concessionnaire Mecalac.

MCL SÉRIE

ACCESSOIRES

MecAL

MCL SÉRIE
ACCESSOIRES

TYPE D'ACCESSOIRE	Capacité m³	Capacité yd³	Largeur mm	Largeur in	Poids kg	Poids lb	Dents	MCL2	MCL4	MCL4+	MCL6	MCL6+	MCL8
								Densité maximale recommandée du matériau en t/m³					
GODETS													
Godets standards et grande capacité	0.43	0.56	1100	43	154	340		1.0	1.7	1.8	1.7	1.8	
(Pour attache 4 points hydraulique uniquement)	0.43	0.56	1100	43	160	353	•	1.0	1.7	1.8	1.7	1.8	
	0.46	0.60	1200	47	170	375		0.9					
	0.46	0.60	1200	47	175	386	•	0.9					
	0.50	0.65	1300	51	182	401		0.8					1.7
	0.50	0.65	1300	51	190	419	•	0.8					1.7
	0.55	0.72	1400	55	189	417			1.3	1.5	1.3	1.5	1.5
	0.55	0.72	1400	55	195	430	•		1.3	1.5	1.3	1.5	1.5
	0.58	0.76	1100	43	158	348		0.7	1.3	1.4	1.3	1.4	
	0.58	0.76	1500	59	195	430					1.2	1.4	1.4
	0.58	0.76	1500	59	200	441	•				1.2	1.4	1.4
	0.63	0.82	1200	47	160	353		0.7					
	0.69	0.90	1300	51	178	392		0.6					
	0.74	0.97	1400	55	189	417			1.0	1.1	1.0	1.1	1.1
	0.80	1.04	1500	59	194	428					0.9	1.0	1.0
Godets 4 en 1 multifonctions	0.26	0.34	1100	43	317	699		1.4			1.8	1.8	
(Pour attache 4 points hydraulique uniquement)	0.26	0.34	1100	43	320	705	•	1.3			1.8	1.8	
	0.31	0.40	1200	47	346	763		1.1					
	0.31	0.40	1200	47	350	772	•	1.1					
	0.32	0.41	1300	51	375	827		1.0	1.8	1.8			1.8
	0.32	0.41	1300	51	380	838	•	1.0	1.8	1.8			1.8
	0.55	0.72	1400	55	405	893			1.1	1.3	1.1	1.3	1.3
	0.55	0.72	1400	55	410	904	•		1.1	1.3	1.1	1.3	1.3
	0.59	0.77	1500	59	434	957					1.0	1.2	1.2
	0.59	0.77	1500	59	440	970	•				1.0	1.2	1.2
Godets à grappin (type pélican)	0.40	0.52	1200	47	220	485		1.0	1.7	1.8	1.8	1.8	
(Pour attache 4 points hydraulique uniquement)	0.43	0.56	1300	51	230	507			1.6	1.8	1.6	1.8	1.8
	0.46	0.60	1400	55	240	529		0.8					
	0.50	0.65	1500	59	261	575							1.6
Fourches à grappin (type crocodile)	-	-	1100	43	225	496		•	•	•	•	•	
(Pour attache 4 points hydraulique uniquement)	-	-	1300	51	241	531							•
	-	-	1400	55	249	549			•	•	•	•	•
	-	-	1500	59	264	582					•	•	•

MCL SÉRIE

ACCESSOIRES

TYPE D'ACCESSOIRE	Données	Largeur mm	Largeur in	Poids kg	Poids lb	MCL2	MCL4	MCL4+	MCL6	MCL6+	MCL8
AUTRES ACCESSOIRES											
Palettiseur	jusqu'à 2 t	1000	39	150	331	•	•	•	•	•	•
	jusqu'à 2 t	1200	47	168	370	•	•	•	•	•	•
	jusqu'à 2.5 t	1000	41	162	357	•		•	•	•	
	jusqu'à 2.5 t	1200	47	172	379			•		•	
Broyeur	largeur de coupe 1200 mm	1400	55	175	386	•	•	•	•	•	
	largeur de coupe 1400 mm	1580	62	550	1213						•
Lame à neige (Hauteur 700 mm)	à 15° 1125 mm	1305	51	285	628	•					
	à 15° 1385 mm	1605	63	300	661		•	•			
	à 5° 1605 mm	1805	71	315	694				•	•	•
Saleuse	70 l			120	265	•	•	•	•	•	•
	110 l			180	397	•	•	•	•	•	•
	170 l			260	573	•	•	•	•	•	•
	250 l			375	827	•	•	•	•	•	•
Tarière	Ø 270 mm / profondeur 630 mm			120	265	•	•	•	•	•	•
	Ø 300 mm / profondeur 690 mm			175	386	•	•	•	•	•	•

TYPE D'ACCESSOIRE	MCL2	MCL4	MCL4+	MCL6	MCL6+	MCL8
ATTACHES RAPIDES						
Attache rapide type Skid-Steer mécanique	std	std	std			
Attache rapide 4 points hydraulique	•	•	•	std	std	std
Attache rapide type Euro	•	•	•	•	•	•
Attache rapide type Skid-Steer hydraulique	•	•	•	•	•	•

MCL SÉRIE

ÉQUIPEMENT STANDARD / OPTIONNEL

MCL SÉRIE

ÉQUIPEMENT STANDARD / OPTIONNEL

VITESSE	MCL2	MCL4	MCL4+	MCL6	MCL6+	MCL8
Version 12 km/h (7 mph)	•					
Version 20 km/h (12 mph)		•	•	•	•	•
20 km/h (12 mph) avec blocage du différentiel 100%				o	o	o
Version 30 km/h (19 mph)				o	o	o
30 km/h (19 mph) avec blocage du différentiel 100%				o	o	o
COULEUR						
Couleur Mecalac	•	•	•	•	•	•
Couleur spéciale	o	o	o	o	o	o
CANOPY / CABINE						
Canopy	•	•	•	•	•	•
Cabine avec chauffage	o	o	o	o	o	o
Cabine avec chauffage et climatisation				o	o	o
Portes latérales ROPS	o	o	o	o	o	o
Rétroviseur intérieur	o	o	o	o	o	o
SIÈGE						
Siège standard - Suspension mécanique	•	•	•	•	•	•
Siège pneumatique	o	o	o	o	o	o
RADIO						
Prédisposition radio (cabine uniquement)	o	o	o	o	o	o
Radio (cabine uniquement)	o	o	o	o	o	o
BRAS						
Bras long	•	•		•		•
Bras court			•		•	
PNEUS STANDARD						
7 x 12,00 - Profil agricole (≈1040 mm (3'5") de largeur)	•					
10,0/75 - 17 Profil agricole (≈1100 mm (3'7") de largeur)		•	•	•	•	
11,5/80 - 15,3 - Profil agricole (≈1236 mm (4') de largeur)						•
GARDE-BOUES						
Garde-boue	•	•	•	•	•	•
Garde-boue large	o	o	o	o	o	o
Garde-boue extra large				o	o	o
ATTACHE RAPIDE						
Attache rapide type Skid-Steer mécanique	•	•	•			
Attache rapide 4 points hydraulique	o	o	o	•	•	•
Attache rapide type Euro	o	o	o	o	o	o
Attache rapide type Skid-Steer hydraulique	o	o	o	o	o	o
LIGNES AUXILIAIRES						
Hydraulique On / Off pour la 1ère ligne hydraulique auxiliaire	•	•	•			
Hydraulique proportionnelle pour la 1ère ligne hydraulique auxiliaire	o	o	o	•	•	•
2ème ligne hydraulique auxiliaire (T)	o	o	o	o	o	o
Ligne hydraulique auxiliaire arrière (T)	o	o	o	o	o	o

FEUX DE TRAVAIL	MCL2	MCL4	MCL4+	MCL6	MCL6+	MCL8
1 feu de travail (LED) sur le bras	•	•	•	•	•	•
2 feux de travail (LED) sur le bras	o	o	o	o	o	o
2 feux de travail avant (LED) sur le toit canopy / cabine	o	o	o	o	o	o
2 feux de travail arrière (LED) sur le toit canopy / cabine	o	o	o	o	o	o
GYROPHARE						
Gyrophare (LED)	o	o	o	o	o	o
FICHES ÉLECTRIQUES						
Fiche électrique avant à 3 pôles pour alimentation 12V/15 A	o	o	o	o	o	o
Fiche électrique avant à 7 pôles pour les feux d'accessoires	o	o	o	o	o	o
Prise électrique arrière à 7 pôles	o	o	o	o	o	o
Faisceau pour feux de remorque + alimentation arrière	o	o	o	o	o	o
Faisceau pour alimentation arrière 12V/15A	o	o	o	o	o	o
FEUX DE ROUTE						
Feux de route	o	o	o	o	o	o
Feux de route avec homologation Allemagne 20 km/h (12mph)	o	o	o	o	o	o
Feux de route avec homologation Allemagne 30 km/h (19 mph)				o	o	o
Feux de route avec homologation Italie	o	o	o	o	o	o
TÉLÉMATIQUE						
Télématique (MyMecalac Connected Services)	o	o	o	o	o	o
OPTIONS DE CONFORT						
Position flottante du bras	•	•	•	•	•	•
Bouchon de réservoir à carburant verrouillable	•	•	•	•	•	•
Accélérateur à main (M-Drive)	o	o	o	•	•	•
Alimentation permanante de la ligne hydraulique auxiliaire	o	o	o	•	•	•
Limiteur de vitesse (Speed-control)	o	o	o	•	•	•
Position flottante du bras et du godet	o	o	o	o	o	o
Régulateur de vitesse				o	o	o
OPTIONS DE SÉCURITÉ						
Clapets de sécurité sans système anti-tangage	o	o	o	o	o	o
Système anti-tangage sans clapets de sécurité	o	o	o	o	o	o
Clapets de sécurité et système anti-tangage	o	o	o	o	o	o
Crochet d'attelage	o	o	o	o	o	o
Alarme de recul	o	o	o	o	o	o
Kit de sécurité routière	o	o	o	o	o	o
HUILE HYDRAULIQUE						
Huile standard VG 46	•	•	•	•	•	•
Synthétique VG 46 - Panolin	o	o	o	o	o	o
Huile standard VG 68	o	o	o	o	o	o
Synthétique VG 68 - Panolin	o	o	o	o	o	o
Huile standard VG 32	o	o	o	o	o	o

• Standard o En option

MCL SÉRIE

DONNÉES TECHNIQUES

MOTEUR	MCL2	MCL4	MCL4+	MCL6	MCL6+	MCL8
Perkins silencieux, refroidi par eau	EU Stage V / U.S. EPA Tier 4 Final - Selon la législation locale					
Marque du moteur	Perkins					
Type	403J-11	403J-17	403J-17	403J-E17T	403J-E17T	403J-E17T
Nombre de cylindres - Alésage et course mm	3 (Ø77x81)	3 (Ø84x100)	3 (Ø84x100)	3 (Ø84x100)	3 (Ø84x100)	3 (Ø84x100)
Cylindrée Litres (cu.in.)	1,1 (67)	1,7 (104)	1,7 (104)	1,7 (104)	1,7 (104)	1,7 (104)
Système de refroidissement du moteur	Liquide					
Puissance nette à selon la norme ISO 14396	2800 tr/min (rpm) 18,4 kW / 25 cv (hp)	2800 tr/min (rpm) 18,4 kW / 25 cv (hp)	2800 tr/min (rpm) 18,4 kW / 25 cv (hp)	2200 tr/min (rpm) 36 kW / 49 cv (hp)	2200 tr/min (rpm) 36 kW / 49 cv (hp)	2200 tr/min (rpm) 36 kW / 49 cv (hp)
Couple maximum à selon ISO 14396 - Nm (lb.-ft.)	2100 tr/min (rpm) 66,8 (49)	1800 tr/min (rpm) 85 (63)	1800 tr/min (rpm) 85 (63)	1600 tr/min (rpm) 166 (122)	1600 tr/min (rpm) 166 (122)	1600 tr/min (rpm) 166 (122)

PERFORMANCES	MCL2	MCL4	MCL4+	MCL6	MCL6+	MCL8
Type de bras	Bras standard	Bras standard	Bras court	Bras standard	Bras court	Bras standard
Poids de transport* - Canopy kg (lb)	1930 (4255)	2430 (5357)	2370 (5225)	2480 (5467)	2420 (5335)	2900 (6393)
Poids de transport* - Cabine kg (lb)	2040 (4497	2540 (5600)	2480 (5467)	2590 (5710)	2530 (5578)	3010 (6636)
Contrepoids additionnel kg (lb) : - canopy - cabine	 - -	 240 (529) 150 (331)	 240 (529) 150 (331)	 240 (529) 150 (331)	 240 (529) 150 (331)	 - -
Capacité du godet m^3 (yd^3)	0,26 - 0,69 (0.34 - 0.90)	0,26 - 0,74 (0.34 - 0.97)		0,26 - 0,80 (0.34 - 1.0)		0,32 - 0,80 (0.42 - 1.0)
Angle d'oscillation	±10°	±10°		±10°		±10°
Angle d'articulation	±45°	±45°		±45°		±40
Force de levage au sol daN (lbf)	1242 (2792)	2025 (4552)	2025 (4552)	2025 (4552)	2025 (4552)	2517 (5658)
Force d'arrachement daN (lbf)	1422 (3197)	2015 (4530)	2015 (4530)	2015 (4530)	2015 (4530)	2015 (4530)
Force de poussée daN (lbf)	1141 (2565)	1955 (4395)		1955 (4395)		2140 (4811)
Charge de basculement max.** avec godet kg (lb) : - Godet standard, chassis droit - Godet standard, chassis articulé	 1160 (2557) 990 (2183)	 1860 (4101) 1640 (3616)	 2130 (4696) 1870 (4123)	 1910 (4211) 1670 (3682)	 2170 (4784) 1900 (4189)	 2320 (5115) 2030 (4475)
Charge de basculement max.** avec fourches (charge positionnée à 500 mm du tablier) - Fourches, chassis droit kg (lb) - Fourches, chassis articulé (FTTL)	 940 (2072) 800 (1764)	 1510 (3329) 1320 (2910)	 1770 (3902) 1550 (3417)	 1530 (3373) 1340 (2954)	 1800 (3968) 1580 (3483)	 1900 (4189) 1670 (3682)
Charge nominale d'utilisation** sur fourches, châssis articulé kg (lb) - sur terrain compact et plat, 80% de la FTTL selon EN474-3 - sur terrain accidenté, 60% de la FTTL selon EN474-3	 640 (1411) 480 (1058)	 1056 (2328) 792 (1746)	 1240 (2734) 930 (2050)	 1072 (2363) 804 (1772)	 1264 (2787) 948 (2090)	 1336 (2945) 1002 (2209)

* Poids de transport : Machine avec pneus standards, réservoir plein, attache rapide hydraulique, palettiseur (+150 kg), sans opérateur, sans contrepoids supplémentaire.

** Avec poids maximum d'utilisation : version cabine avec contrepoids supplémentaire, pneus lourds en option (+70 kg), réservoir plein, opérateur de 75 kg, attache rapide hydraulique, godet standard (+200 kg) ou palettiseur (+150 kg).

FTTL : Full Turn Tipping Load

MCL SÉRIE

DONNÉES TECHNIQUES

SYSTÈME HYDRAULIQUE	MCL2	MCL4	MCL4+	MCL6	MCL6+	MCL8
Type de pompe hydraulique	Gear	Gear	Gear	Gear	Gear	Gear
Débit hydraulique - Pression bar (psi)	207 (3000)	185 (2680)	185 (2680)	207 (3000)	207 (3000)	207 (3000)
Débit hydraulique l/min (gpm)	30 (7.9)	43 (11.4)	43 (11.4)	50 (13.2)	50 (13.2)	50 (13.2)

REMPLISSAGES / FLUIDES	MCL2	MCL4	MCL4+	MCL6	MCL6+	MCL8
Réservoir d'huile hydraulique l (gal)	24 (6.3)	24 (6.3)	24 (6.3)	50 (13.2)	50 (13.2)	50 (13.2)
Réservoir à carburant l (gal)	30 (7.9)	50 (13.2)	35 (9.2)	50 (13.2)	35 l (9.2 gal)	65 (17.2)

TRANSMISSION	MCL2	MCL4	MCL4+	MCL6	MCL6+	MCL8
Type de transmission	Hydrostatique avec moteur roue	Hydrostatique à essieux	Hydrostatique à essieux	Hydrostatique à essieux	Hydrostatique à essieux	Hydrostatique à essieux
Nombre de vitesses (avant / arrière)	1	2	2	2	2	2
Blocage du différentiel	-	100% en option	100% en option	100% en option	100% en option	100% en option
Vitesse de déplacement max.*	0-12 km/h (0-7 mph)	0-20 km/h (0-12 mph)	0-20 km/h (0-12 mph)	0-20 km/h (0-12 mph) 30 km/h (19 mph)**	0-20 km/h (0-12 mph) 30 km/h (19 mph)**	0-20 km/h (0-12 mph)
Angle d'oscillation max.	+/-11°	+/-11°	+/-11°	+/-11°	+/-11°	+/-11°

*Peut varier selon la réglementation en vigueur. ** Option

SYSTÈME DE FREINAGE	MCL2	MCL4	MCL4+	MCL6	MCL6+	MCL8
1. Frein hydrostatique (inching)	Frein hydrostatique, agissant sur les 4 roues	Frein hydrostatique, agissant sur les 4 roues	Frein hydrostatique, agissant sur les 4 roues	Frein hydrostatique, agissant sur les 4 roues	Frein hydrostatique, agissant sur les 4 roues	Frein hydrostatique, agissant sur les 4 roues
2. Frein de travail	-	Frein à disque à commande hydraulique sur l'essieu avant, agissant sur les 4 roues	Frein à disque à commande hydraulique sur l'essieu avant, agissant sur les 4 roues	Frein à disque à commande hydraulique sur l'essieu avant, agissant sur les 4 roues	Frein à disque à commande hydraulique sur l'essieu avant, agissant sur les 4 roues	Frein à disque à commande hydraulique sur l'essieu avant, agissant sur les 4 roues
3. Frein de stationnement	Frein de stationnement à commande électrique, agissant sur les 2 roues arrière, avec désactivation de l'entraînement ou interrupteur	Frein de stationnement à action mécanique, agissant sur les 4 roues, avec désactivation de l'entraînement	Frein de stationnement à action mécanique, agissant sur les 4 roues, avec désactivation de l'entraînement	Frein de stationnement à action mécanique, agissant sur les 4 roues, avec désactivation de l'entraînement	Frein de stationnement à action mécanique, agissant sur les 4 roues, avec désactivation de l'entraînement	Frein de stationnement à action mécanique, agissant sur les 4 roues, avec désactivation de l'entraînement

MCL SÉRIE
DONNÉES TECHNIQUES

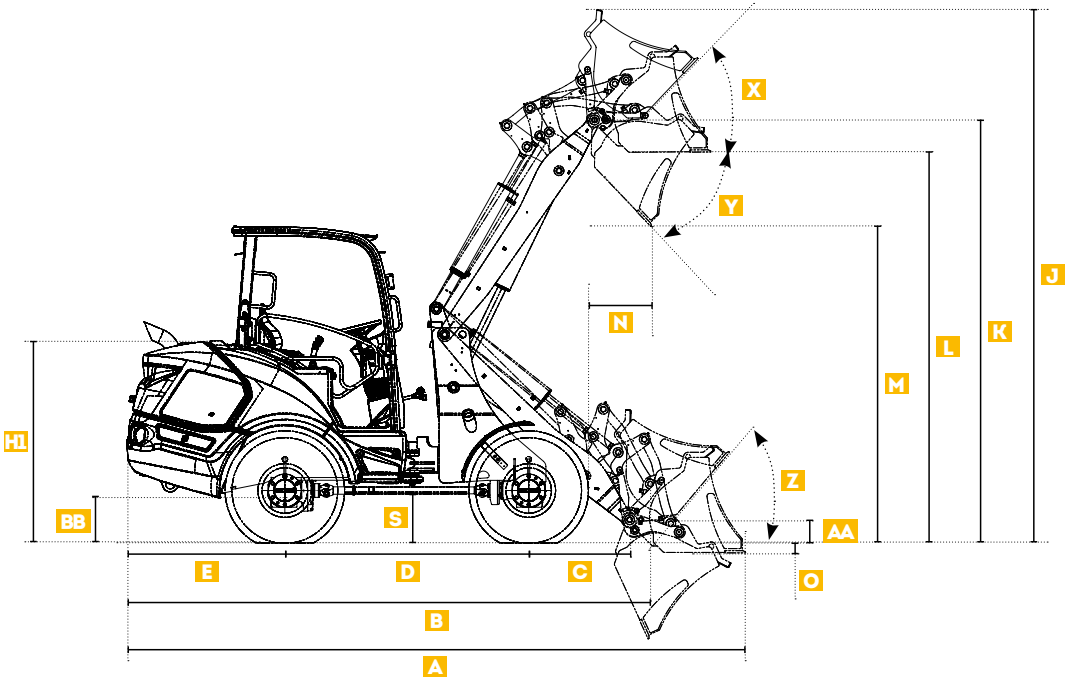

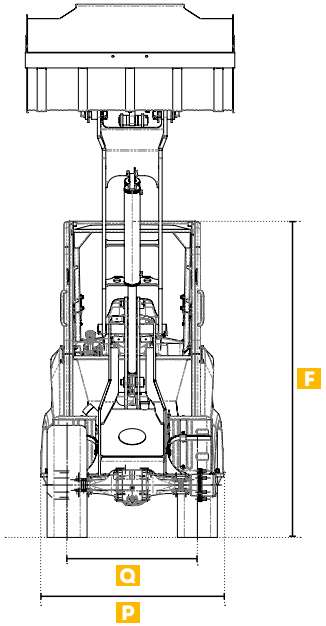

		MCL2	MCL4	MCL4+	MCL6	MCL6+	MCL8
		STD. 0.43 m³ (0.56 yd³)	STD. 0.43 m³ (0.56 yd³)		STD. 0.43 m³ (0.56 yd³)		STD. 0.50 m³ (0.65 yd³)
			Bras standard	Bras court	Bras standard	Bras court	
A	Longueur totale avec godet au sol	3627 mm (11'10")	4154 mm (13'7")	4104 mm (13'5")	4279 mm (14'0")	4230 mm (13'10")	4490 mm (14'8")
B	Longueur totale sans godet	2928 mm (9'7")	3458 mm (11'4")	3406 mm (11'2")	3583 mm (11'9")	3531 mm (11'7")	3792 mm (12'5")
C	Longueur axe roues avant - axe articulation godet (bras baissé)	563 mm (1'10")	669 mm (2'2")	617 mm (2'0")	669 mm (2'2")	617 mm (2'0")	733 mm (2'4")
D	Empattement	1419 mm (4'7")	1650 mm (5'4")	1650 mm (5'4")	1650 mm (5'4")	1650 mm (5'4")	1770 mm (5'9")
E	Porte à faux arrière	801 mm (2'7")	995 mm (3'3")	995 mm (3'3")	1120 mm (3'8")	1120 mm (3'8")	1146 mm (3'9")
F	Hauteur cabine / ROPS	2140 mm (7'0")	2258 mm (7'4")	2258 mm (7'4")	2258 mm (7'4")	2258 mm (7'4")	2290 mm (7'6")
H	Hauteur capot arrière	1254 mm (4'1")	1405 mm (4'3")	1405 mm (4'3")	1405 mm (4'3")	1405 mm (4'3")	1469 mm (4'9")
J	Hauteur maxi, bras levé godet en arrière	3535 mm (11'7")	3696 mm (12'1")	3313 mm (10'10")	3696 mm (12'1")	3313 mm (10'10")	3870 mm (12'8")
K	Hauteur axe articulation godet bras levé	2736 mm (8'11")	2900 mm (9'6")	2520 mm (8'3")	2900 mm (9'6")	2520 mm (8'3")	3070 mm (10'0")
L	Hauteur du sol au godet, godet à plat	2515 mm (8'3")	2665 mm (8'9")	2277 mm (7'5")	2665 mm (8'9")	2277 mm (7'5")	2837 mm (9'3")
M	Hauteur de deversement (godet orienté au max. vers le bas)	2008 mm (6'7")	2170 mm (7'1")	1800 mm (5'10")	2170 mm (7'1")	1800 mm (5'10")	2301 mm (7'6")
N	Portée de déversement	475 mm (1'6.7")	479 mm (1'7")	344 mm (1'1")	479 mm (1'7")	344 mm (1'1")	458 mm (1'6")
O	Profondeur de creusement bras baissé en négatif, godet à plat	45 mm (0'1,7")	79 mm (0'3")	56 mm (0'2")	79 mm (0'3")	56 mm (0'2")	72 mm (0'2,8")
P	Largeur totale sans godet	1040 mm (3'4")	1100 mm (3'7")	1100 mm (3'7")	1100 mm (3'7")	1100 mm (3'7")	1330 mm (4'4")
Q	Largeur de voie	848 mm (2'9")	836 mm (2'89")	836 mm (2'89")	836 mm (2'89")	836 mm (2'89")	946 mm (3'1")

MCL SÉRIE

DONNÉES TECHNIQUES

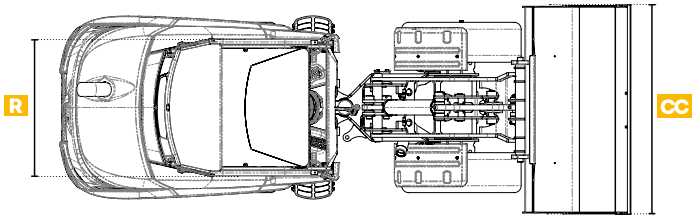

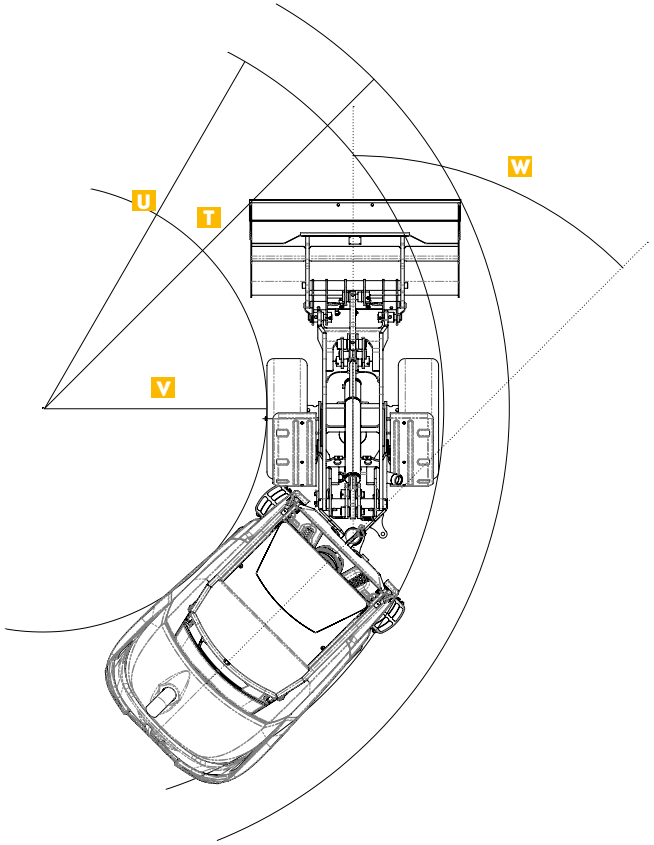

LARGEUR HORS TOUT AVEC DIFFÉRENTES OFFRES DE PNEUS

MCL2	
7 x 12,00 - AG	1040 mm (3'4")
27 x 8,5 - 15 - SK	1051 mm (3'5")
27 x 10,5 - 15 - EM	1113 mm (3'65")
26 x 12 - 12 - AG	1225 mm (4'0")
26 x 12 - 12 - EM	1227 mm (4'0")

MCL4 / MCL4+	
10/75 - 15,3	1100 mm (3'6")
10 x 16,5	1100 mm (3'6")
31 x 15,5 - 15 - AG	1350 mm (4'4")
31 x 15,5 - 15 - SK	1364 mm (4'5")
31 x 15,5 - 15 - TURF	1371 mm (4'5,9")
31 x 15,5 - 15 - EM	1380 mm (4'6")

MCL6 / MCL6+	
10/75 - 15,3	1100 mm (3'6")
10 x 16,5	1100 mm (3'6")
31 x 15,5 - 15 - AG	1350 mm (4'4")
15,0/55 - 17	1361 mm (4'5")
31 x 15,5 - 15 - SK	1364 mm (4'5")
31 x 15,5 - 15 - TURF	1371 mm (4'5,9")
31 x 15,5 - 15 - EM	1380 mm (4'6")

MCL8	
10/75 - 15,3	1330 mm (4'4")
10 x 16,5	1330 mm (4'4")
11,5/80 - 15,3	1330 mm (4'4")
31 x 15,5 - 15 - AG	1380 mm (4'6")
31 x 15,5 - 15 - SK	1394 mm (4'6")
31 x 15,5 - 15 - TURF	1401 mm (4'7")
31 x 15,5 - 15 - EM	1410 mm (4'7")
15,0/55 - 17	1435 mm (4'8")
425/55 R17	1472 mm (4'9")

		MCL2	MCL4	MCL4+	MCL6	MCL6+	MCL8
		STD. 0.43 m³ (0.56 yd³)	STD. 0.43 m³ (0.56 yd³)		STD. 0.43 m³ (0.56 yd³)		STD. 0.50 m³ (0.65 yd³)
			Bras standard	Bras court	Bras standard	Bras court	
R	Largeur mini au niveau de la cabine / ROPS	991 mm (3'3")	991 mm (3'3")	991 mm (3'3")	991 mm (3'3")	991 mm (3'3")	991 mm (3'3")
S	Garde au sol	153 mm (0'6")	320 mm (1'0")	320 mm (1'0")	320 mm (1'0")	320 mm (1'0")	356 mm (1'2")
T	Rayon de braquage au godet en position transport	2681 mm (8'9")	3246 mm (10'7")	3246 mm (10'7")	3246 mm (10'7")	3246 mm (10'7")	3361 mm (11'0")
U	Rayon de braquage sans godet	2251 mm (7'4")	2767 mm (9'0")	2767 mm (9'0")	2767 mm (9'0")	2767 mm (9'0")	2888 mm (9'5")
V	Rayon de braquage à l'intérieur des roues	1194 mm (3'11")	1623 mm (5'3")	1623 mm (5'3")	1623 mm (5'3")	1623 mm (5'3")	1617 mm (5'3")
W	Angle d'articulation maxi	45°	45°	45°	45°	45°	40°
X	Angle maxi d'articulation du godet	45°	48°	50°	48°	50°	46°
Y	Angle de deversement maxi	41°	42°	39°	42°	39°	47°
Z	Angle maxi d'articulation du godet au sol	47°	49°	49°	49°	49°	50°
AA	Garde au sol au niveau du porte-outil	192 mm (0'7")	170 mm (0'6,7")	187 mm (0'7,3")	170 mm (0'6,7")	187 mm (0'7,3")	168 mm (0'6")
BB	Garde au sol arrière	144 mm (0'5")	214 mm (0'8")	214 mm (0'8")	214 mm (0'8")	214 mm (0'8")	230 mm (0'9")
CC	Largeur du godet	1100 mm (3'7")	1520 mm (4'11")	1520 mm (4'11")	1520 mm (4'11")	1520 mm (4'11")	1520 mm (4'11")

Documents et spécifications susceptibles de modifications sans préavis. Photos non contractuelles. Les machines représentées sur les photos peuvent comporter des équipements supplémentaires ou différents de l'offre locale. Pour connaître les options disponibles dans votre région, veuillez-vous adresser à votre concessionnaire Mecalac.
2024 Mecalac®. Tous droits réservés.

MK415/FR - MCL SÉRIE-10/24 **Création** Service Communication Mecalac **Crédit photos** Semaphore - MFR - Fotolia **Document non contractuel**

MECALAC FRANCE S.A.S.
2, avenue du Pré de Challes
Parc des Glaisins – CS 40230
Annecy-le-Vieux
FR - 74942 Annecy Cedex
Tel. +33 (0)4 50 64 01 63

MECALAC BAUMASCHINEN GMBH
Am Friedrichsbrunnen
D-24782 Büdelsdorf
Tel. +49 (0)4331 351 0

MECALAC CONSTRUCTION EQUIPMENT UK LTD
Unit 1, Mallory Way
Gallagher Business Park
Coventry, CV6 6PB, UK
Tel. +44 (0)24 7633 9400

MECALAC İŞ MAKİNELERİ SAN. VE TİC. LTD. ŞTİ.
Ege Serbest Bölgesi
Zafer SB Mahallesi Gündüz Sokak No:17/1
35410, Gaziemir - İzmir - TÜRKİYE
Tel. +90 232 220 11 15

WWW.MECALAC.COM